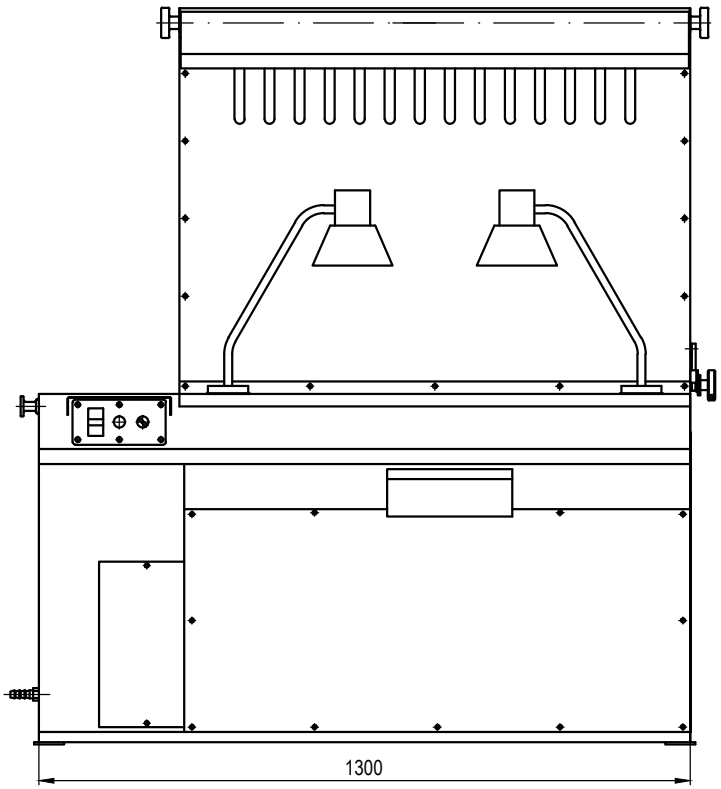
1300

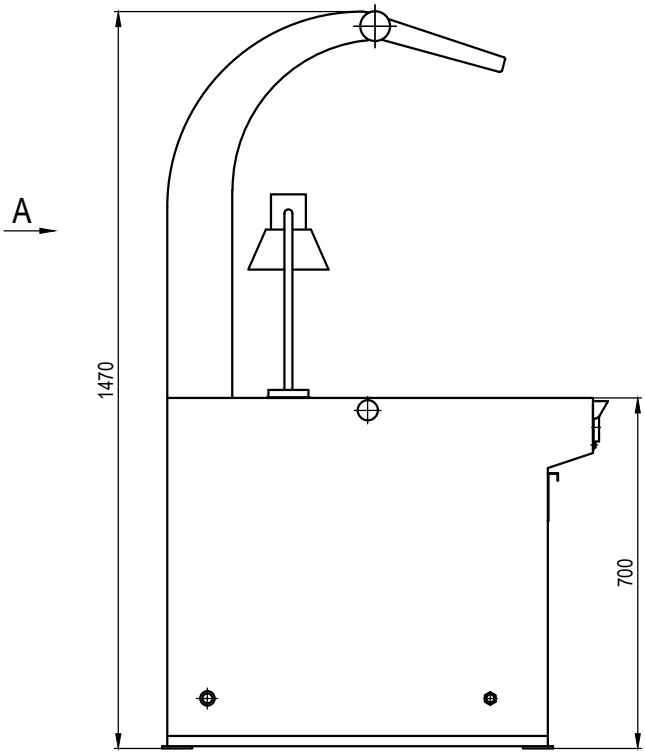
A
1470
700

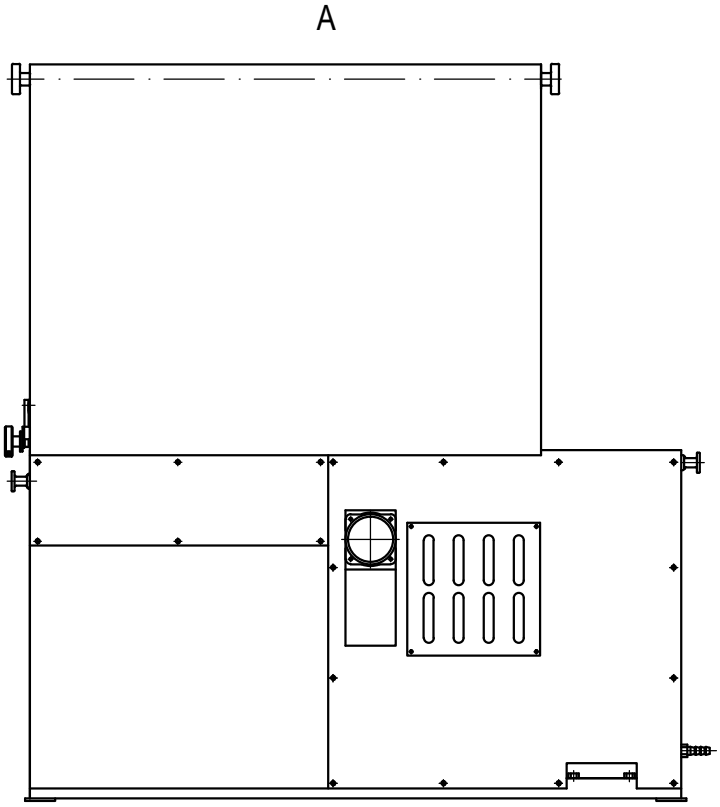
A