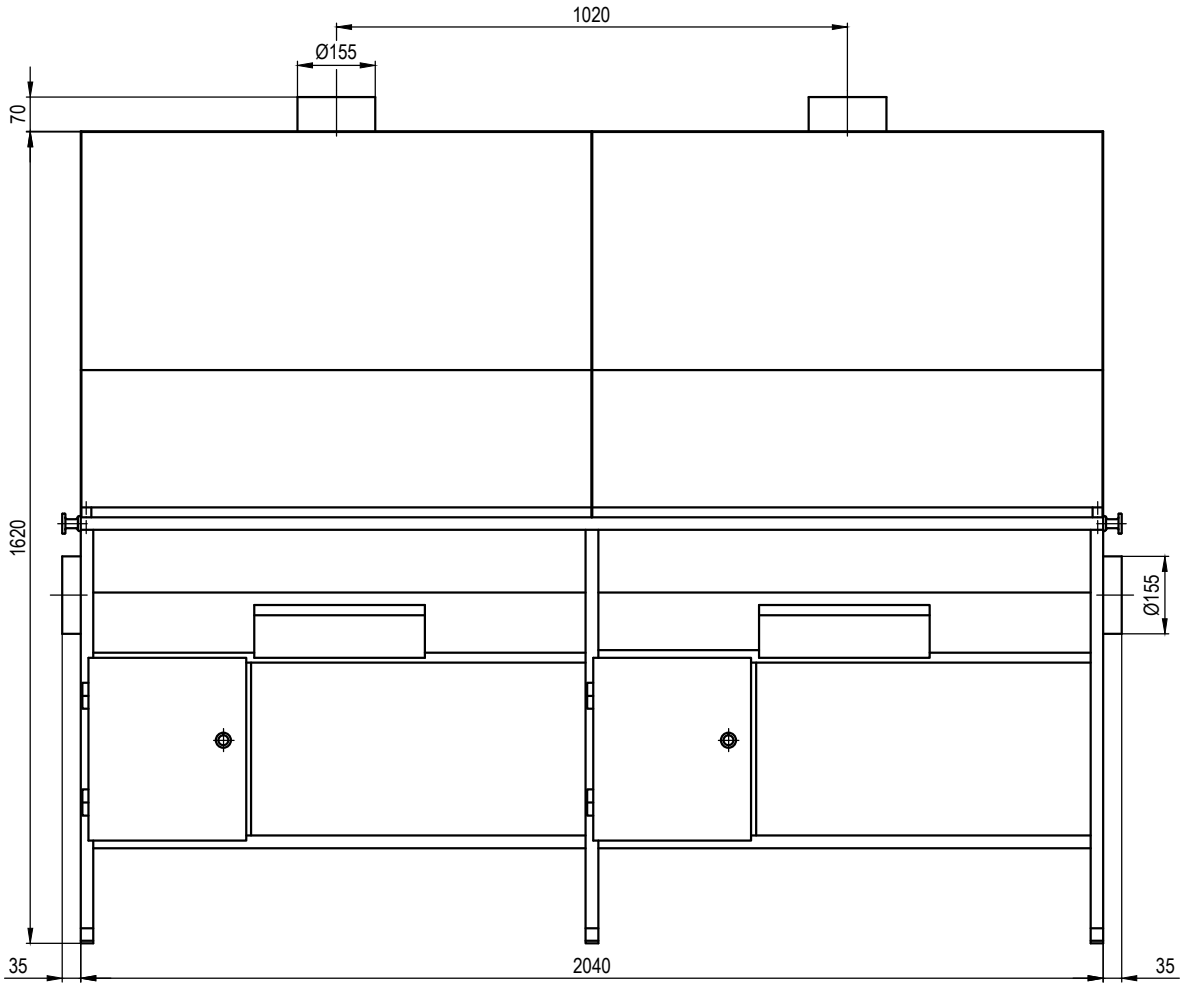
1020
Ø155
70
1620
Ø155
35
2040
35

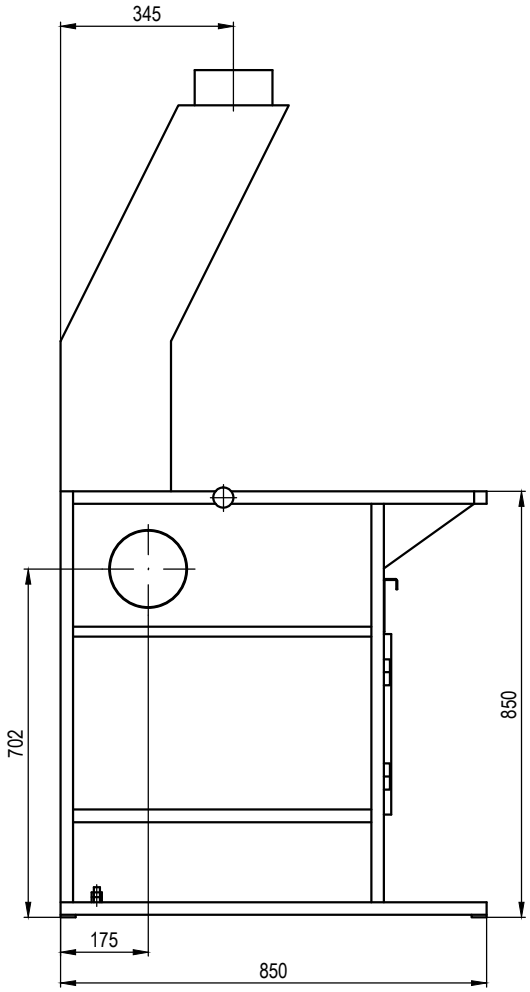
345
702
850
175
850